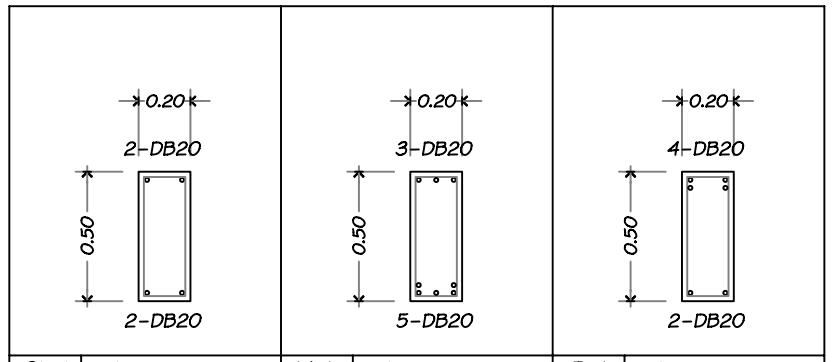

Start	ป.RB6@0.15	Mid.	ป.RB6@0.15	End	ป.RB6@0.15

B13

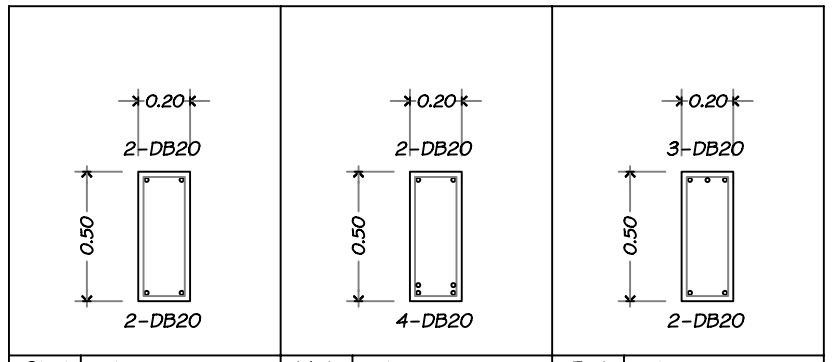

Start	ป.RB6@0.10	Mid.	ป.RB6@0.10	End	ป.RB6@0.10

B14

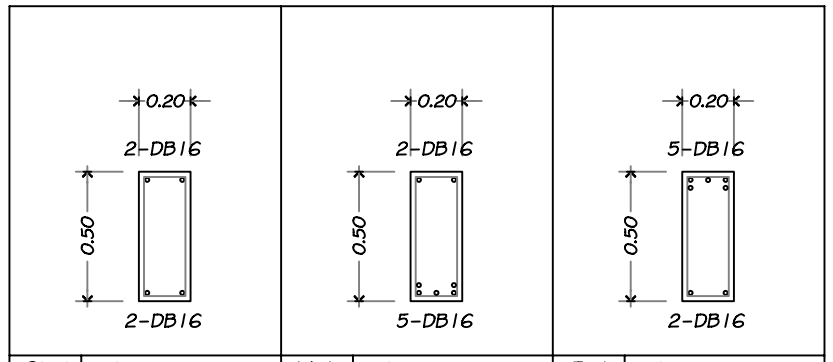

Start	ป.RB6@0.10	Mid.	ป.RB6@0.10	End	ป.RB6@0.10

B15

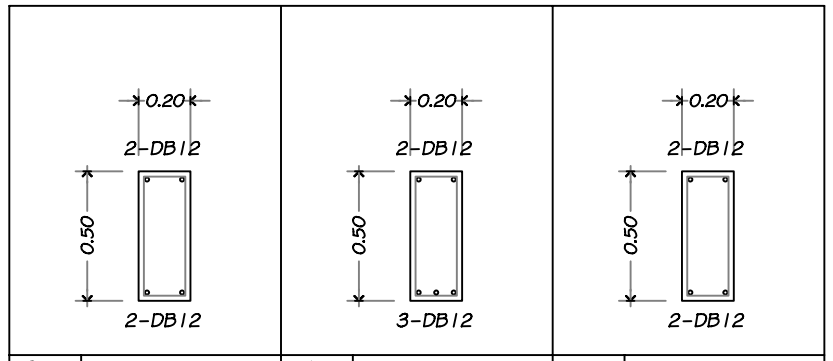

Start	ป.RB6@0.20	Mid.	ป.RB6@0.20	End	ป.RB6@0.20

B16

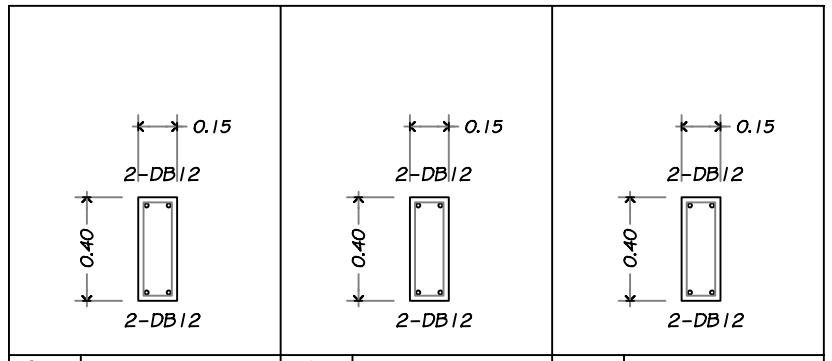

Start	ป.RB6@0.15	Mid.	ป.RB6@0.15	End	ป.RB6@0.15

RB1

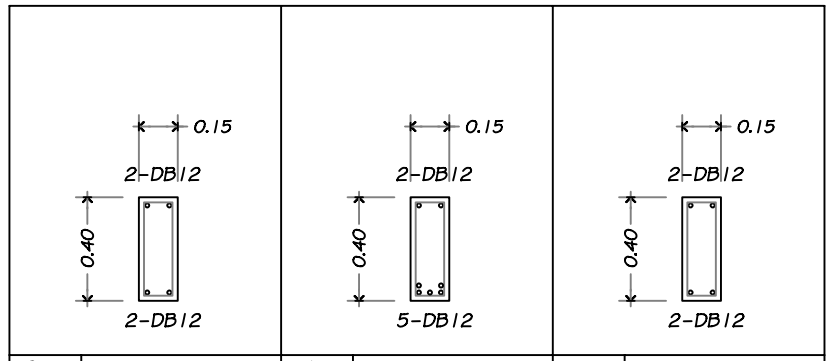

Start	ป.RB6@0.10	Mid.	ป.RB6@0.10	End	ป.RB6@0.10

RB2

รายละเอียดคาน

มาตราส่วน 1:30

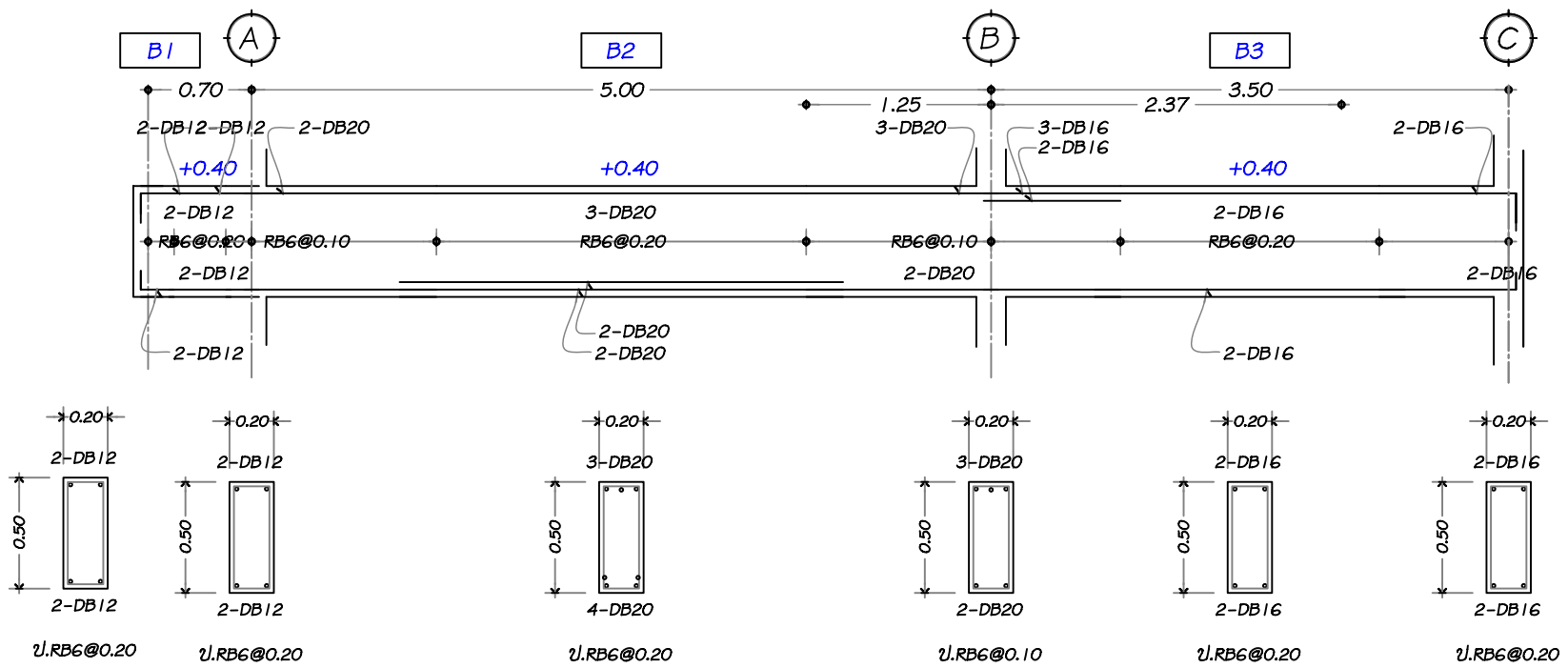

PARACON CONSTRUCTION

โครงการ :

บ้านพักตากอากาศ

เจ้าของ :

นายสุขุม ทับทิมทอง

ที่อยู่ :

บางบัวทอง นนทบุรี

สถาปนิก :

นายยุทธนา ทับทิมทอง สถ.1111

วิศวกร :

นายยุทธนา ทับทิมทอง ภย.1111

เขียนแบบ :

นายยุทธนา ทับทิมทอง

แก้ไขครั้งที่ :

หมายเลขแบบ : S-06

วันที่เขียน : 29/8/2551

จำนวน :

ชื่อแบบ :

รายละเอียดคาน

เลขที่ 4/43 หมู่2 ถ.กาญจนาภิเษก
ต.บางคูเวียง อ.บางกรวย จ.นนทบุรี
โทร. 02-985-0706-8
แฟ็กซ์ 02-985-0707 ต่อ 25